P4-2512 CSR25.H80.OPA TL27155C.CRPD

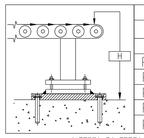

*	H
S4	1090
SP4	1110
P4-2220	1163
P4-2520	1333
P4-1812	1090
P4-2512	1090
P4-3212	1090

ALTEZZA DA TERRA DEL PIANO DI TRASFERIMENTO
HEIGHT OF THE TRANSFER SURFACE FROM THE GROUND

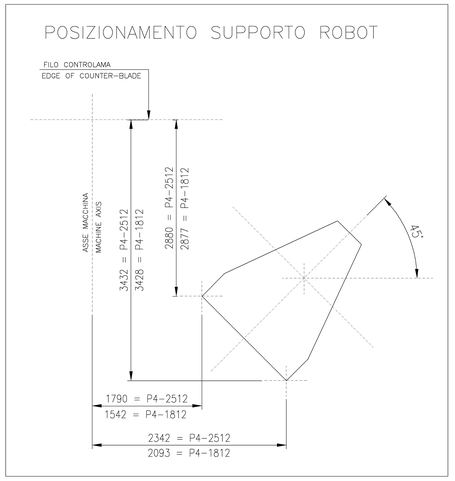

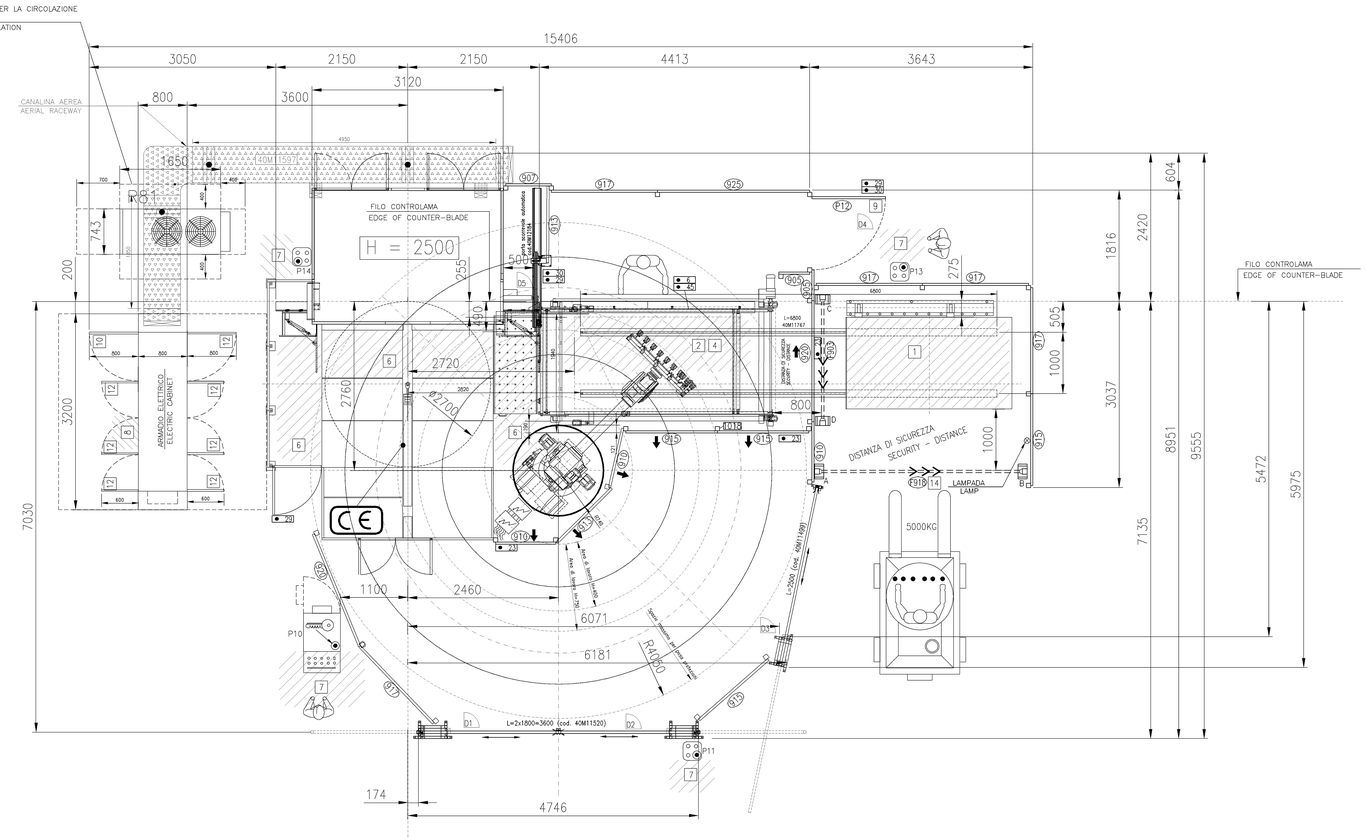

TUTTE LE QUOTE SONO ESPRESSE IN MILLIMETRI
ALL MEASUREMENTS ARE GIVEN IN MILLIMETRES

ALTEZZA MINIMA DEL SOFFITTO SOPRA IL REFRIGERATORE TAE*** DEVE ESSERE DI 5m;
IN CASO DI SOFFITTO PIU BASSO, CANALIZZARE VERSO L'ESTERNO LA MANDATA DEI VENTILATORI

MINIMUM HEIGHT OF CEILING ABOVE TAE*** COOLER MUST BE OF 5m; IN CASE OF LOWER CEILING, CANALIZE THE THROW OF THE VENTILATORS TOWARDS THE OUTSIDE

I PULPITI DI COMANDO E LE PULSANTIERE DEVONO ESSERE FISSATI AL PAVIMENTO CON I TASSELLI AD ESPANSIONE FORNITI IN DOTAZIONE NELLA POSIZIONE INDICATA NEL LAYOUT

THE CONTROL UNITS, AND PUSHBUTTON STATIONS MUST BE FIXED TO THE GROUND WITH THE EXPANSION BOLTS PROVIDED, IN THE POSITION INDICATED IN THE LAYOUT

L' ALTEZZA MINIMA DELLA TAVOLA DAL PAVIMENTO E' DI 360 mm. (PER TC40**** = 400mm)
L' ALTEZZA MINIMA DEI COPRITAVOLA DAL PAVIMENTO E' DI 460 mm. (PER TC40**** = 500mm)
L' ALTEZZA MINIMA DELLA RULLIERA DAL PAVIMENTO E' DI 493 mm. (PER TC40**** = 533mm)

THE MINIMUM HEIGHT OF THE TABLES FROM THE FLOOR IS 360 mm. (FOR TC40**** = 400 mm)
THE MINIMUM HEIGHT OF THE TABLE COVER FROM THE FLOOR IS 460 mm. (FOR TC40**** = 500 mm)
THE MINIMUM HEIGHT OF THE ROLLER FROM THE FLOOR IS 493 mm. (FOR TC40**** = 533 mm)

RIFERIMENTO REFERENCE	DESCRIZIONE DESCRIPTION
1	AREA DI CARICO CON CARRELLO A FORCHE AREA FOR LOADING WITH A FORKLIFT TROLLEY
2	AREA DI CARICO MANUALE AREA FOR MANUAL LOADING
3	AREA DI SCARICO CON CARRELLO A FORCHE AREA FOR UNLOADING WITH A FORKLIFT TROLLEY
4	AREA DI SCARICO MANUALE AREA FOR MANUAL UNLOADING
5	AREA DI SCARICO SFRIDI SCRAP UNLOADING AREA
6	AREA DI ATTREZZAGGIO RETOOLING AREA
7	AREA DI COMANDO COMMAND AREA
8	AREA DI ATTIVAZIONE INTERRUTTORE GENERALE AREA FOR ACTIVATING THE MAIN SWITCH
9	PORTA DI ACCESSO CON "ARRESTO DI EMERGENZA" ACCESS DOOR WITH AN "EMERGENCY STOP"
10	PORTA DI ACCESSO AL COMPUTER DOOR GIVING ACCESS TO THE COMPUTER
11	PORTA DI ACCESSO CON "ARRESTO NORMALE" ACCESS DOOR WITH A "NORMAL STOP"
12	PORTA DI ACCESSO CON "SPEGNIMENTO" ACCESS DOOR WITH "TURN OFF"
13	AREA DI NON CONFORMITA': VEDERE DOCUMENTO DT000022 "DICHIARAZIONE DEL COSTRUTTORE" LE OPERAZIONI DI CARICO/SCARICO SONO EFFETTUATE MEDIANTE DISPOSITIVI PREDISPOSTI DAL CLIENTE AREA OF NON-CONFORMITY: SEE DOCUMENT DT000022 "MANUFACTURER'S DECLARATION" THE LOADING/UNLOADING OPERATIONS ARE PERFORMED USING DEVICES MADE AVAILABLE BY THE CUSTOMER
14	SEGNALETICA ORIZZONTALE DI SICUREZZA. POSA IN OPERA A CARICO DEL CLIENTE HORIZONTAL SAFETY SIGNS TO BE APPLIED BY THE CUSTOMER

RIFERIMENTO REFERENCE	DESCRIZIONE DESCRIPTION
***	PROTEZIONE COSTITUITA DA 2 GRIGLIE CON ALTEZZA TOTALE DI 2036 mm SAFETY GUARD COMPOSED OF 2 GRIDS TOTAL HEIGHT 2036 mm
***	PROTEZIONE COSTITUITA DA UNA GRIGLIA SOLO NELLA PARTE SUPERIORE SAFETY GUARD COMPOSED OF 1 GRID ONLY ON THE UPPER PART
***	PROTEZIONE COSTITUITA DA UNA GRIGLIA SOLO NELLA PARTE INFERIORE SAFETY GUARD COMPOSED OF 1 GRID ONLY ON THE BOTTON PART
R**	FERITOIA CON PROTEZIONE A RIBALTA E "ARRESTO NORMALE" SLIT WITH A SLIDING COVER AND A "NORMAL STOP"
	BARRIERA A FASCIO OTTICO CON "ARRESTO NORMALE" OPTICAL BARRIER WITH A "NORMAL STOP"
	PULSANTE DI EMERGENZA PUSHBUTTON FOR THE EMERGENCY STOP
	CHIAVE DI SICUREZZA SAFETY KEY
H=	INDICA L'ALTEZZA DA TERRA DELLA MACCHINA INDICATES THE HEIGTH REACHED BY THE MACHINE FROM THE GROUND
**	TARGA N. ** LABEL NO. **
CE	TARGA CON MARCHIO CE PLATE WITH THE CE SYMBOL

ELENCO DELLE RETI METALLICHE DI PROTEZIONE
LIST OF THE WIRE-MESH SAFETY GUARDS

RIFERIMENTO REFERENCE	ALTEZZA HEIGHT	LUNGHEZZA LENGTH	CODICE CODE	
903	998	294	140XPD0071	
904	998	384	140XPD0072	
905	998	504	140XPD0073	
907	998	744	140XPD0074	
910	998	984	140XPD0075	
911	998	1104	140XPD0076	
913	998	1254	140XPD0077	
915	998	1494	140XPD0078	
917	998	1734	140XPD0079	
920	998	1974	140XPD0080	
922	998	2184	140XPD0081	
925	998	2484	140XPD0082	
927	998	2724	140XPD0083	
930	998	2994	41M07981	
933	998	3294	41M07982	
936	998	3594	41M07983	
938	998	3834	41M08161	
435	488	3534	41M08597	ADP2715
436	488	3834	41M08680	ADP3015
522	518	2184	140XPD0164	ADP**15
623	668	2274	140XPD0171	ADP**15
725	698	2484	140XPD0097	
727	698	2724	140XPD0100	
730	698	2994	41M08228	
805	878	504	140XPD0165	

RIFERIMENTO REFERENCE	ALTEZZA HEIGHT	LUNGHEZZA LENGTH	CODICE CODE	
820	878	1974	140XPD0175	PINZA S4
822	878	2184	140XPD0104	PINZA S4
827	878	2724	140XPD0166	
910	998	984	140XPD0173	PER SPB
913	988	1254	41M08305	SPR2220
920	988	1974	41M08083	SPR2220
925	891	2484	41M08144	PROT. INTERMEDIA
1029	1041	2484	41M08143	PROT. INTERMEDIA
1110	1138	984	41M08306	SPR2520
1115	1138	1494	41M08307	SPR2520
1120	1138	1974	41M07979	SPR2520
1122	1268	2184	140XPD0112	
P08	2018	810	41M08027	
P10	2018	1020	41M08028	
P10	2018	1020	41M08108	PER SC815
P12	2018	1230	41M08349	
R13	998	1254	41M08029	
R13	998	1254	41M08128	PER SC115*
R30	998	2994	41M08138	
Q10	300/700/1100	Max. 7 m	40E01108	
E40	400 (RIS. 35)	Max 12 m	40M11062	
E60	570 (RIS. 35)	Max 12 m	40M11061	
E918	870 (RIS. 172)	Max 12 m	40M11063	
E918	870 (RIS. 172)	Max 12 m	40M11060	CON SOSTEGNI
S60	PER F918	– 10%	40M11064	SPECCHIO

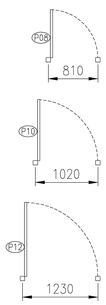

Modifiche N.	Data	Disegnatore	Verificatore	Note
6				
5				
4				
3				
2				
1				

Fornitura / Matricola

Layout cliente:

Sigla di configurazione:

TL27155C.CRPD+CSR25.H80.OPA+
P4-2512.LIA.LSA1.MMACH.NT.UPS.
ALA30/600/130.CLA+R81

salvagnini italia

PROPRIETA' PRIVATA – Senza la espressa autorizzazione della Salvagnini Italia, questo disegno non può essere riprodotto nè comunicato a terzi. In caso di trasgressione la Salvagnini Italia si riserva di agire con ogni mezzo concesso dalla legge.

Data:
Dis.:
Verif.:
Scala: 1:50
Sostituito dal:
Sostituisce il:
Foglio:
DISEGNO N.